LUMOGAZ : C - N & T 206

CAMPINGAZ

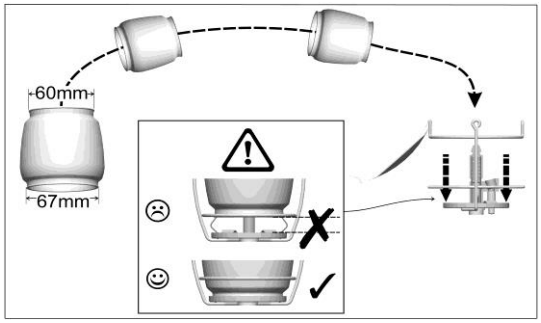

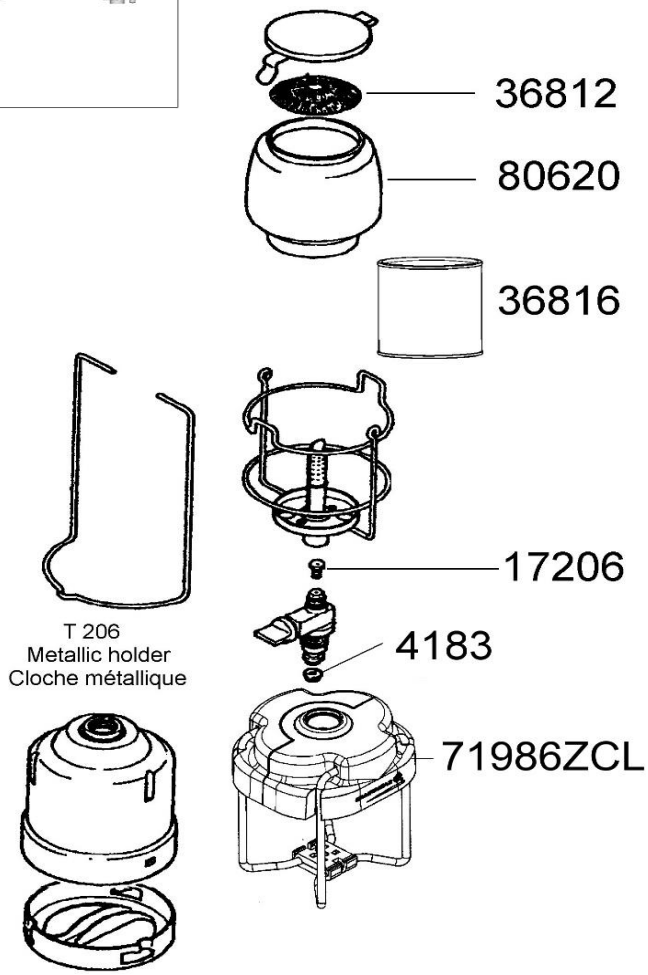

SPARE PARTS REF.	EN DESCRIPTIONS	FR DESCRIPTIONS
4183	PISTON WASHER (x20)	JOINT ANTI FUITE PISTON (x20)
17206	JET	INJECTEUR
36812	MANTLE SIZE S (X3)	MANCHON TAILLE S (X3)
36816	GLOBE DIAMETER 80 - SIZE M	VERRE DIAMETRE 80 -TAILLE M
71986ZCL	ARTICULATED CARTRIDGE HOLDER	CLOCHE ARTICULEE
80620	GLOBE - SIZE M	VERRE - TAILLE M