LANTERN / LANTERNE : 900 RL

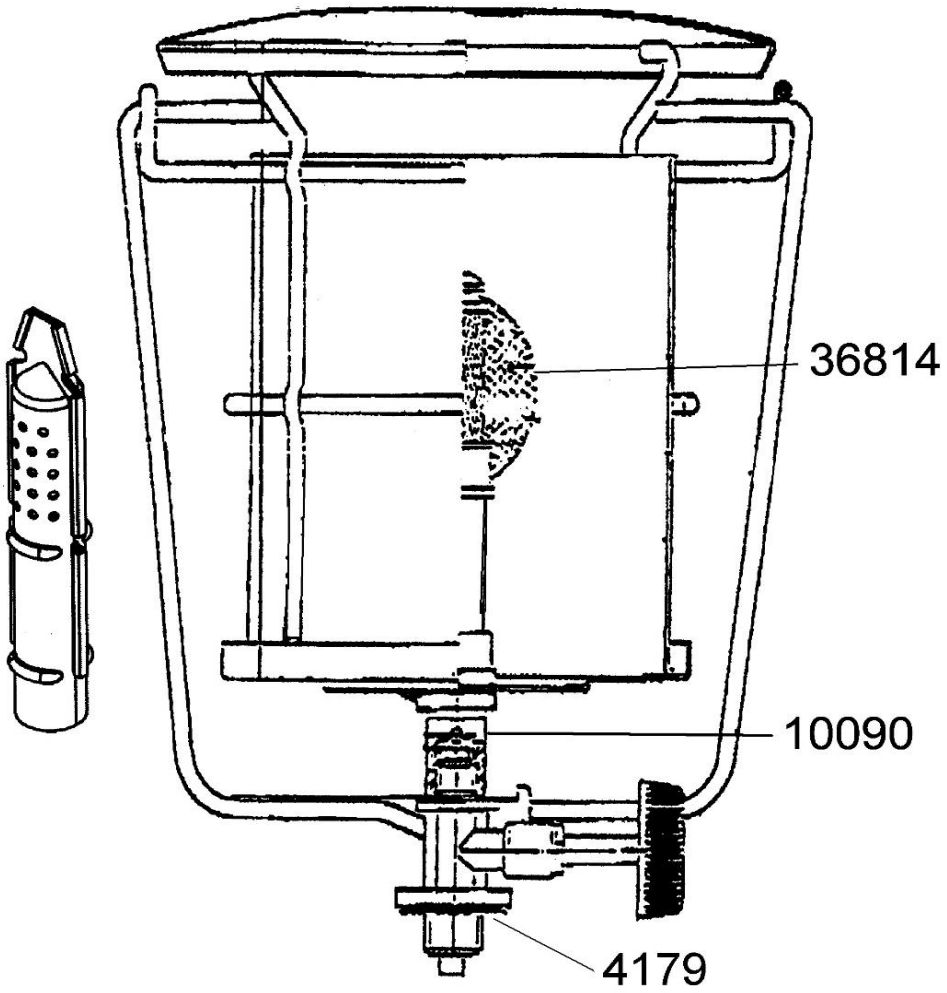

SPARE PARTS REF.	EN DESCRIPTIONS	FR DESCRIPTIONS
4179	FLAT WASHER (x20)	JOINT PLAT (x20)
10090	JET	INJECTEUR
36814	MANTLE SIZE L (X3)	MANCHON TAILLE L (X3)